NADPROŻE N/270

NISKI PARTER SZT.1

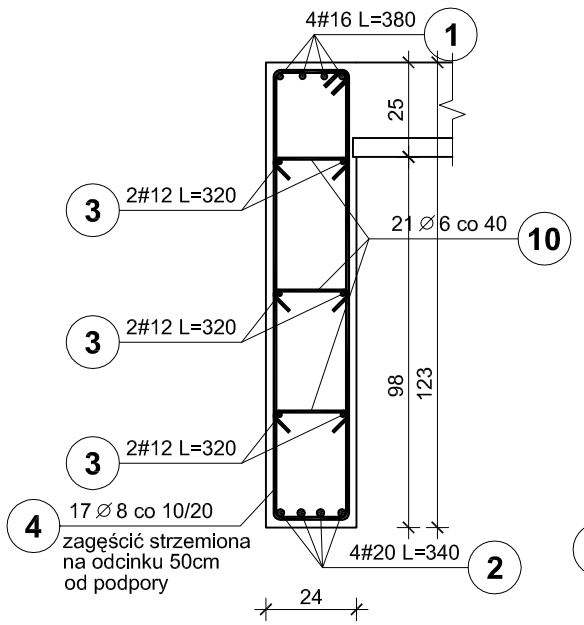

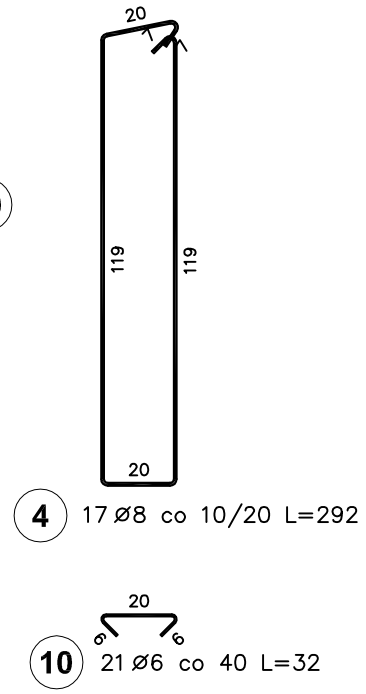

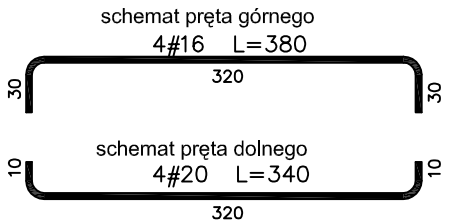

NADPROŻE N/190

NISKI PARTER SZT.2

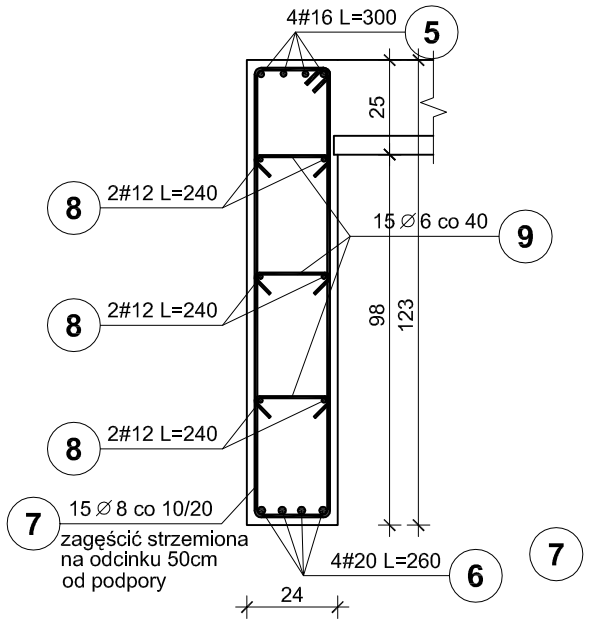

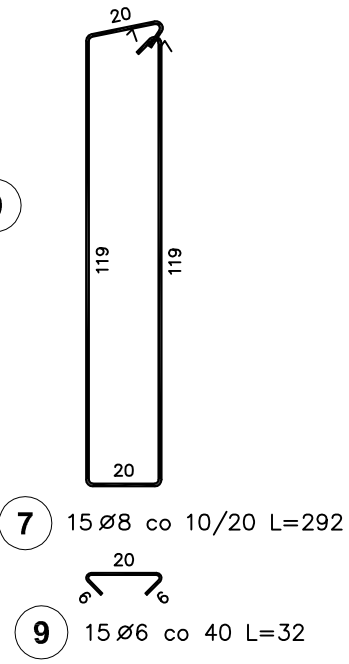

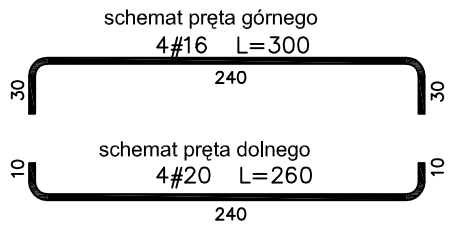

ZESTAWIENIE STALI

Poz.	Stal		Długość (cm)	ogółem	Długość łączna (m)				
	∅	#			A-I		A-IIIN		
	A-I	A-IIIN			∅ 6	∅ 8	# 12	# 16	# 20
1		16	380	4				15,20	
2		20	340	4					13,60
3		12	320	6			19,20		
4	8		292	17		49,64			
5		16	300	8				24,00	
6		20	260	8					20,80
7	8		292	30		87,60			
8		12	240	12			28,80		
9	6		32	30	9,60				
10	6		32	21	6,72				
Długość wg średnic (m)					16,32	137,24	48,00	39,20	34,40
Masa 1 m pręta (kg/m)					0,22	0,40	0,89	1,58	2,47
Masa łączna wg średnic (kg)					3,62	54,21	42,62	61,94	84,97
Masa łączna wg gatunku stali (kg)					57,83		189,53		
Ogółem (kg)					247,36				

BETON C20/25

STAL A-IIIN /B500SP/

STAL A-I /St3S-b/

OTULINA ZBROJ. - 2 cm

RYSUNEK ZAMIENNY

Pracownia projektowa
WOJCIECHOWSKI
Olsztyn ul.Dąbrowszczaków 39

Stadium : Projekt wykonawczy
Branza : Konstrukcja

Nazwa i adres obiektu: Rozbudowa i modernizacja Szpitala Ogólnego przy ul. Szpitalnej 5 w Wysokiem Mazowieckiem. wraz z lądowiskiem dla śmigłowców LPR

Przedmiot rysunku: NADPROŻA BRYŁA E - ZADANIE nr 3 Dobudowa klatki schodowej wraz z windą

Projektował: mgr inż. Z. Wojciechowski upr.202/89/OL spec.konstr.-bud.

rys. nr 30z

Opracował: tech. Ewa Siwkowska

skala 1:20

Sprawdził: mgr inż. M. Szczygłowska upr.WAM/0028/POOK/13 spec.konstr.-bud.

data 09.05.2017