WYSOKI PATRER
SŁUPY I PIĘTRA
SŁUPY IIPIĘTRA

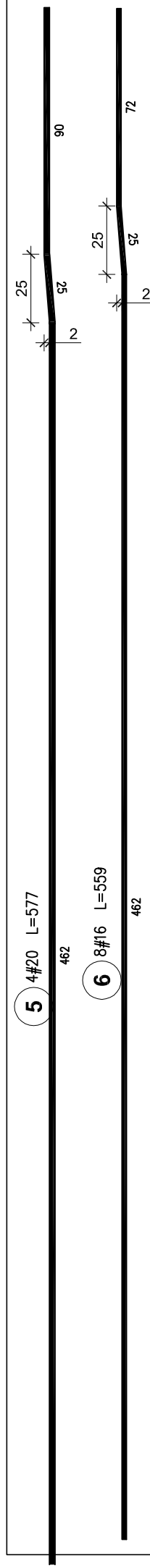

S2.3 SZT.3
WYSOKI PARTER

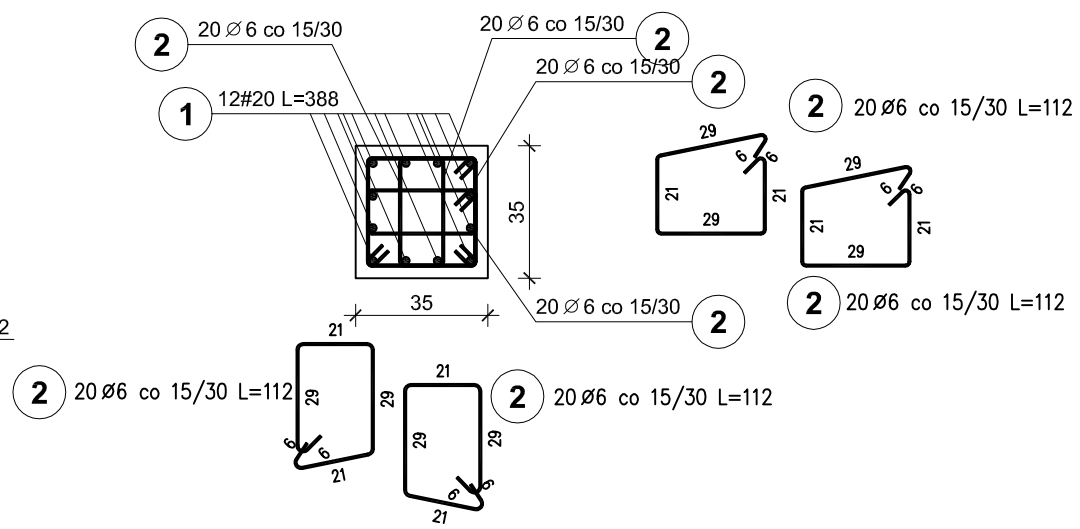

S2.1a SZT.5
WYSOKI PARTER

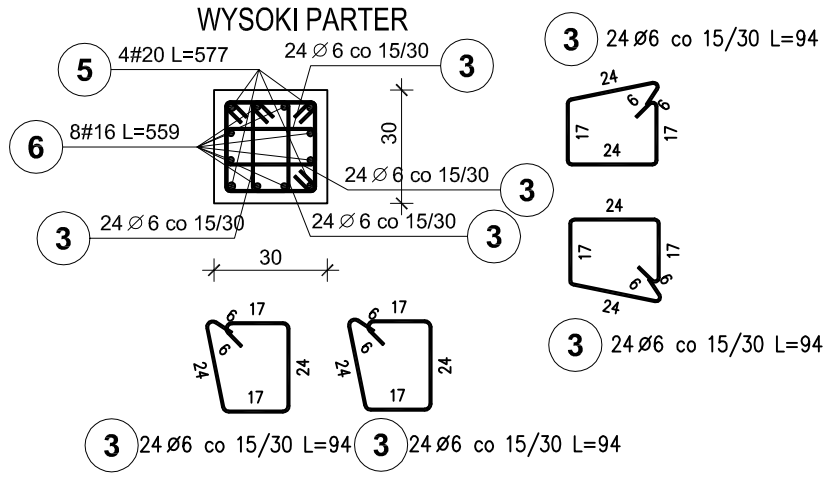

S2.1 SZT.10
WYSOKI PARTER

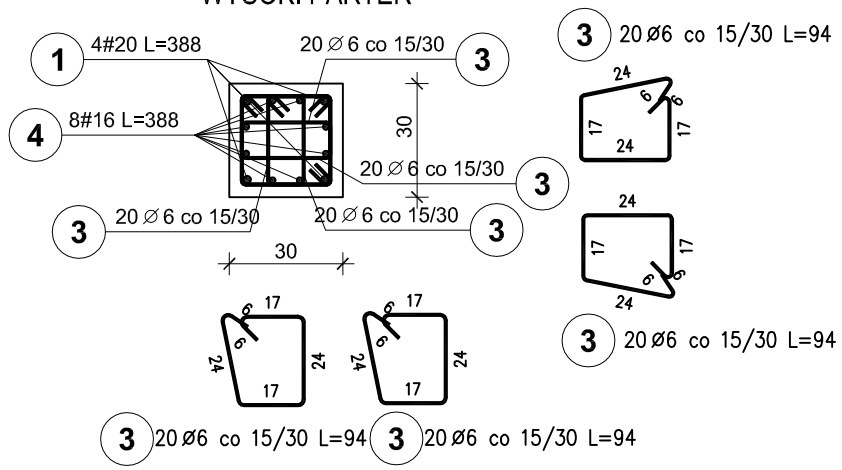

S4.1 SZT.6
II PIĘTRO

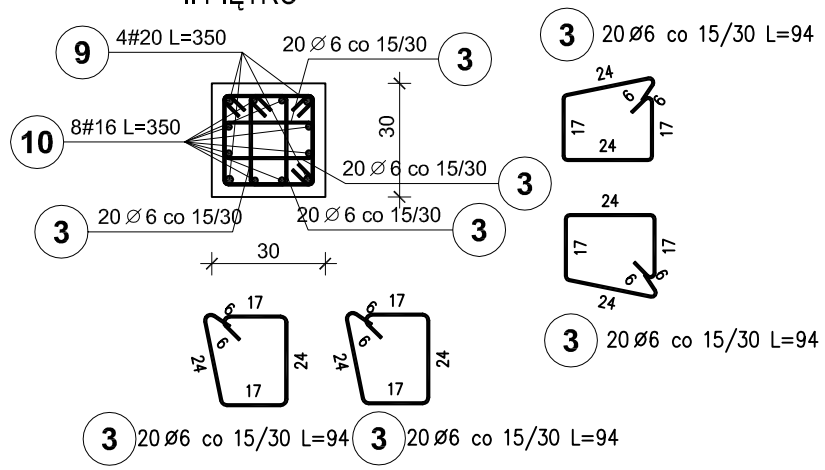

S3.1
I PIĘTRO SZT.6

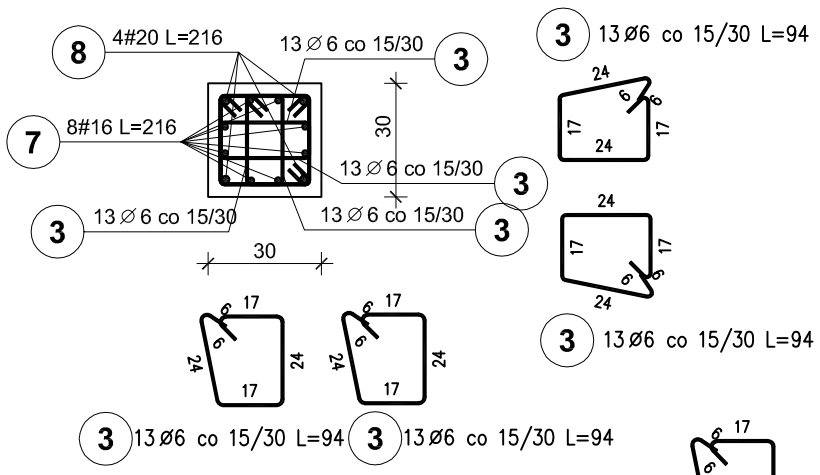

S4.1a SZT.2 - w osi C
II PIĘTRO

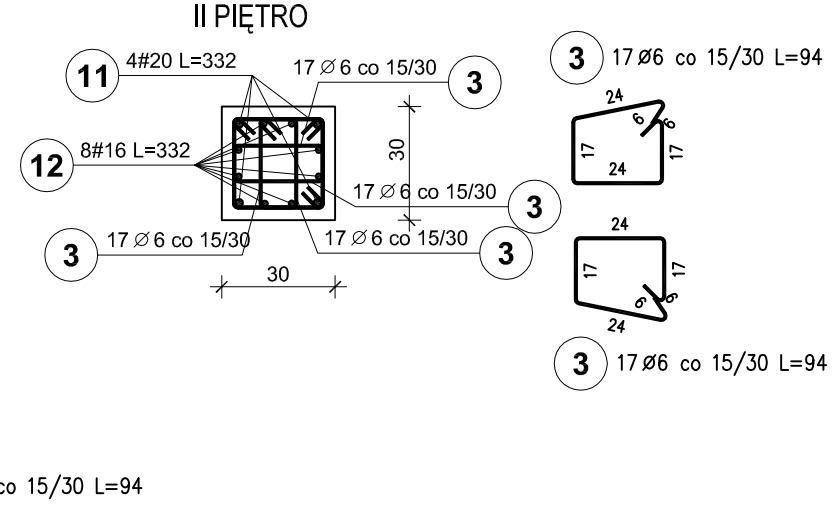

ZESTAWIENIE STALI

Poz.	Stal ∅ A–I	Stal # A–IIIN	Długość (cm)	ogółem	Długość łączna (m) A–I ∅ 6	A–IIIN # 16	A–IIIN # 20
1		20	388	281			1090,28
2	6		112	1840	2060,80		
3	6		94	2988	2808,72		
4		16	388	8		31,04	
5		20	577	20			115,40
6		16	559	40		223,60	
7		16	216	8		17,28	
8		20	216	4			8,64
9		20	350	4			14,00
10		16	350	8		28,00	
11		20	332	8			26,56
12		16	332	16		53,12	
Długość wg średnic (m)					4869,52	353,04	1254,88
Masa 1 m pręta (kg/m)					0,22	1,58	2,47
Masa łączna wg średnic (kg)					1081,03	557,80	3099,55
Masa łączna wg gatunku stali (kg)					1081,03	3657,36	
Ogółem (kg)					4738,39		

BETON C25/30
STAL A-IIIN /B 500 SP/
STAL A-I /S235/

OTULINA ZBROJ. PRĘTÓW PIONOWYCH. - 5 cm

UWAGA:

– ZAGĘŚCIĆ STRZEMIONA NA DOLE I NA GÓRZE RDZENIA NA ODCINKU DLA PRĘTÓW #16–72cm DO ROZSTAWU co 12cm

RYSUNEK ZAMIENNY

Pracownia projektowa
WOJCIECHOWSKI
Olsztyn ul.Dąbrowszczaków 39

Stadium : Projekt wykonawczy
Branza : Konstrukcja

Nazwa i adres obiektu: Rozbudowa i modernizacja Szpitala Ogólnego przy ul. Szpitalnej 5 w Wysokiem Mazowieckiem. wraz z lądowiskiem dla śmigłowców LPR

Przedmiot rysunku: SŁUPY PIĘTRA - ZADANIE nr 3 Dobudowa klatki schodowej wraz z windą

Projektował: mgr inż. Z. Wojciechowski upr.202/89/OL spec.konstr.-bud.
Opracował: tech. Ewa Siwkowska
Sprawdził: mgr inż. M. Szczygłowska upr.WAM/0028/POOK/13 spec.konstr.-bud.

rys. nr 22z
skala 1:20
data 09.05.2017