ŚCIANY ŻELBETOWE
PIĘTRO
V2 i V3
skala 1:20

ŚCIANA V2
mb. 3,90+10%=4,29

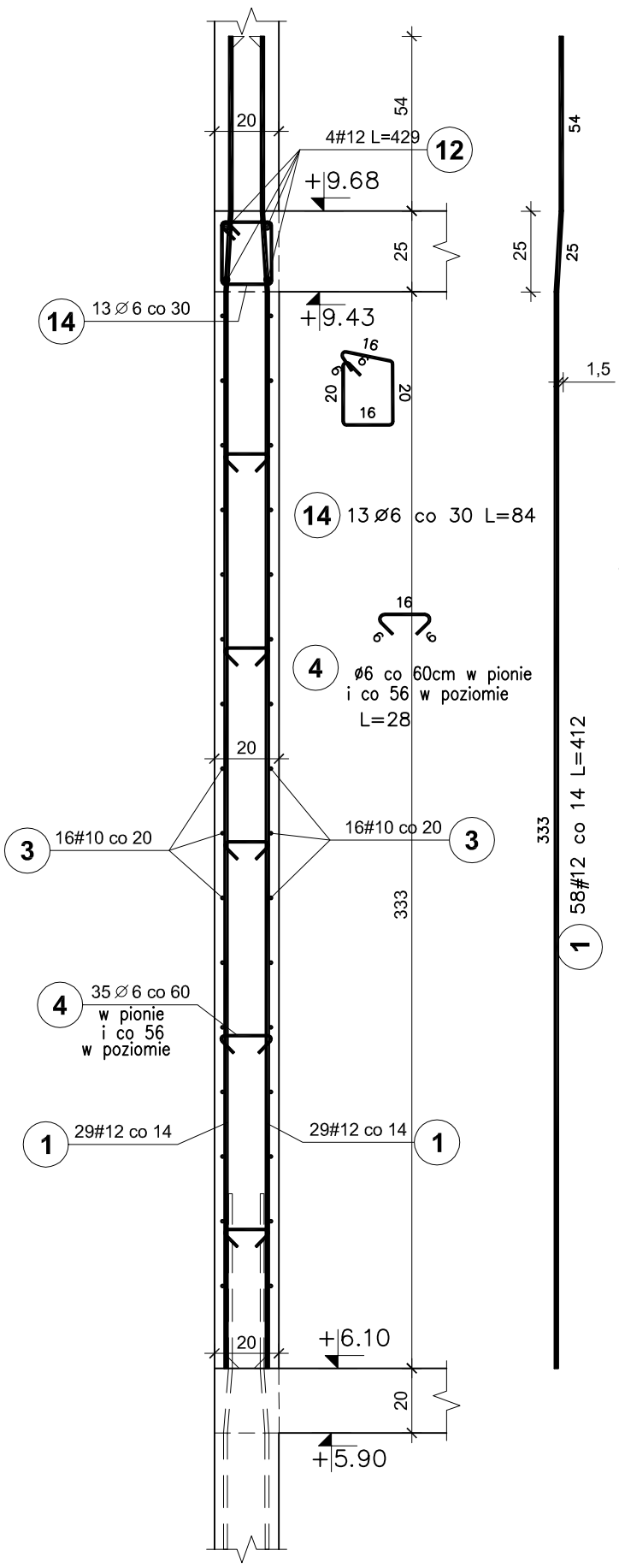

ŚCIANA V3
mb. 11,93+10%=13,13

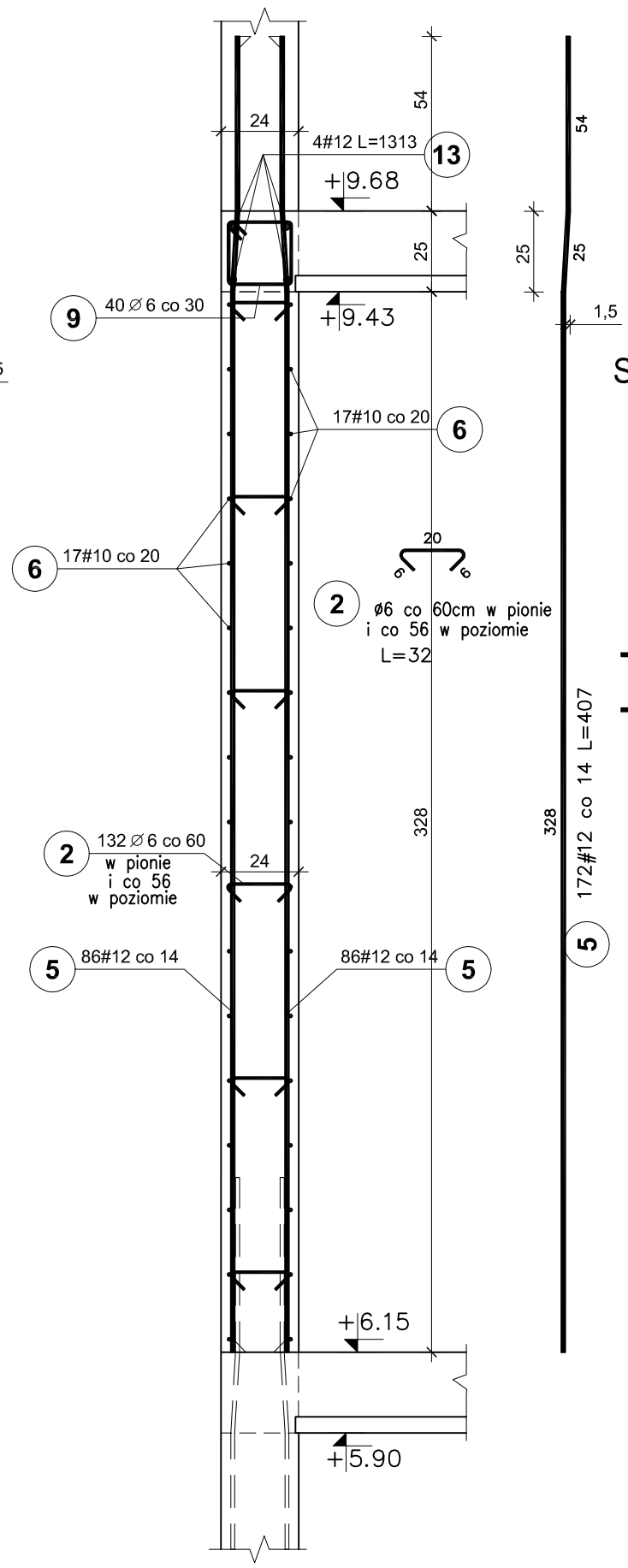

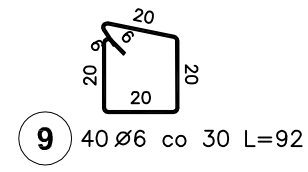

SCHEMAT ZBROJENIA NAROŻY ŚCIAN

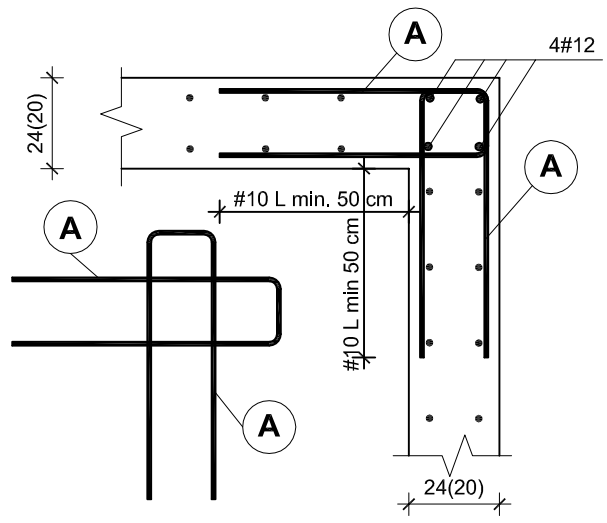

Elementy		Nr pręta	Średnica (mm)	Długość (m)	ogółem	Długość całkowita (m)	Masa (kg)	Masa ogólna (kg)	Typ stali
Nazwa	Ilość								
V2	1	1	12	4,12	58	238,96	212,20	316,74	A–IIIN
		3	10	4,29	32	137,28	84,70		A–IIIN
		4	6	0,28	35	9,80	2,18		A–I
		12	12	4,29	4	17,16	15,24		A–IIIN
		14	6	0,84	13	10,92	2,42		A–I
V3	1	2	6	0,32	132	42,24	9,38	961,26	A–I
		5	12	4,07	172	700,04	621,64		A–IIIN
		6	10	13,13	34	446,42	275,44		A–IIIN
		9	6	0,92	40	36,80	8,17		A–I
		13	12	13,13	4	52,52	46,64		A–IIIN

BETON C25/30
STAL A-IIIN /B 500 SP/
STAL A-I /S235/
OTULINA PRĘTÓW PION. - 3cm

UWAGI:

1. Pręty zbrojenia podłużnego łączyć na zakład 45d
2. Max. w jednym miejscu łączyć 50% zbrojenia podłużnego

RYSUNEK ZAMIENNY

Pracownia projektowa
WOJCIECHOWSKI
Olsztyn ul.Dąbrowszczaków 39

Stadium : Projekt wykonawczy
Branża : Konstrukcja

Nazwa i adres obiektu: Rozbudowa i modernizacja Szpitala Ogólnego przy ul. Szpitalnej 5 w Wysokiem Mazowieckiem. wraz z lądowiskiem dla śmigłowców LPR

Przedmiot rysunku: ŚCIANY ŻELBETOWE -PIĘTRO V2 i V3 - BRYŁA E - ZADANIE nr 3 Dobudowa klatki schodowej wraz z windą

Projektował: mgr inż. Z. Wojciechowski upr.202/89/OL spec.konstr.-bud. — **rys. nr** 17z

Opracował: tech. Ewa Siwkowska — **skala** 1:20

Sprawdził: mgr inż. M. Szczygłowska upr.WAM/0028/POOK/13 spec.konstr.-bud. — **data** 09.05.2017