OZNACZENIE	F1	F2	F3	F4
BUDYNEK	**BUD. E**			**BUD. A**
FUNKCJA POMIESZCZENIA	Klatka schodowa K1	Klatka schodowa K1	Wejście główne	Klatka schodowa K3
SCHEMAT	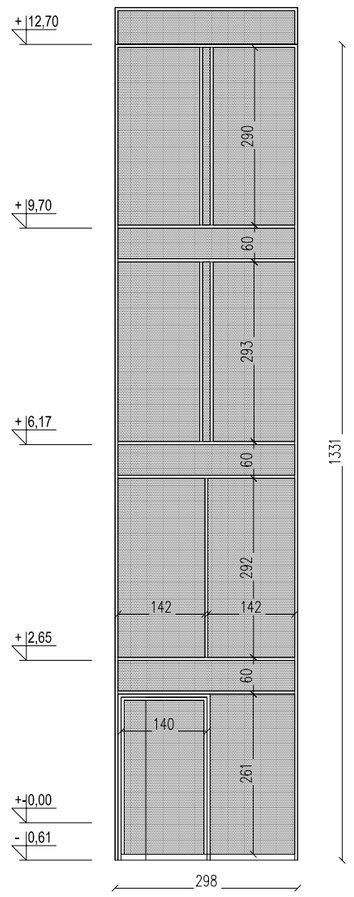	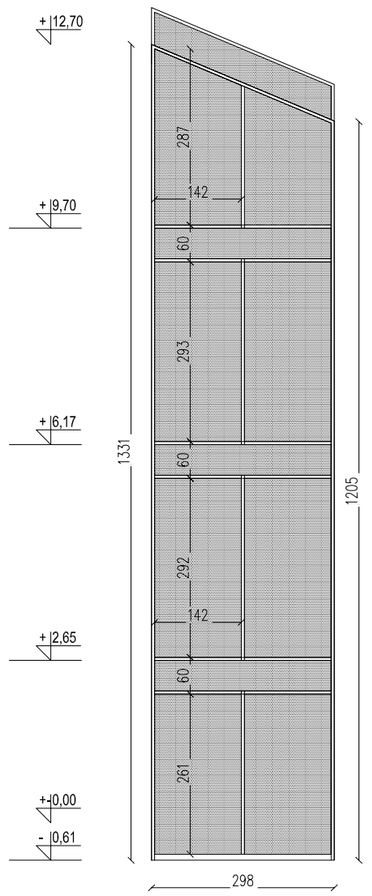	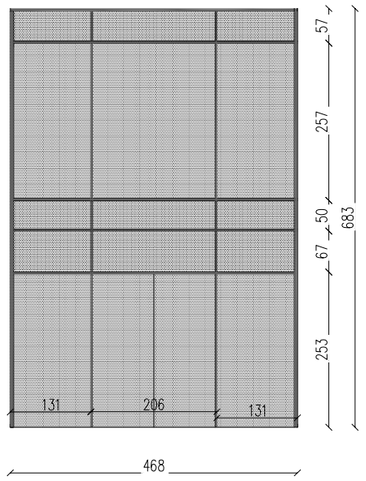	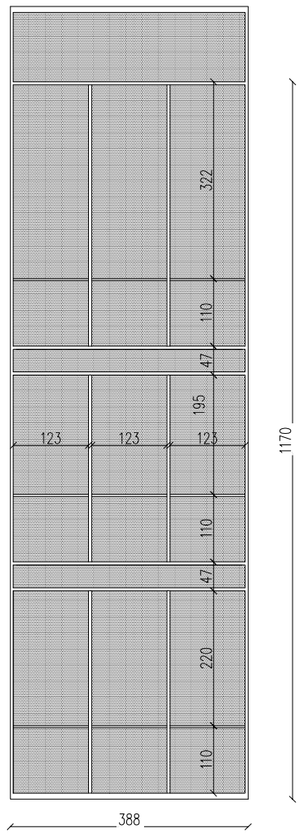
WYMIARY FASADY	298/1331	298 / 1205-1331	470/1133-1300	388/1170
NISKI PARTER	1	1	1	1
WYSOKI PARTER				
PIĘTRO I				
PIĘTRO II				
ŁĄCZNA ILOŚĆ	1	1	1	1
RODZAJ	STAŁE	STAŁE	FASADA STAŁA, DRZWI ROZSUWANE	STAŁE
MATERIAŁ	ALUMINIOWE	ALUMINIOWE	ALUMINIOWE	ALUMINIOWE
KOLOR	RAL 7043	RAL 7043	RAL 7043	RAL 7043
UWAGI	1.szkło bezpieczne o podwyższonej wytrzymałości 2.szkło przeciwsłoneczne pilkington suncool Przegroda szklana - system YAWAL FA50N EI60; Szklenie dwukomorowe Współczynnik przenikania ciepła U ≤ 0,9W/m2K Izolacyjność akustyczna Ra2=min. 35dB	1.SZKŁO BEZPIECZNE O PODWYŻSZONEJ WYTRZYMAŁOŚCI 2.SZKŁO PRZECIWSŁONECZNE PILKINGTON SUNCOOL Przegroda szklana - system YAWAL FA50N EI60; Szklenie dwukomorowe. Współczynnik przenikania ciepła U ≤ 0,9W/m2K Izolacyjność akustyczna Ra2=min. 35dB	1.SZKŁO BEZPIECZNE O PODWYŻSZONEJ WYTRZYMAŁOŚCI 2.SZKŁO PRZECIWSŁONECZNE PILKINGTON SUNCOOL Przegroda szklana - system YAWAL FA50N SL; Drzwi przesuwne automatyczne - system YAWAL TM77HI Szklenie dwukomorowe. Współczynnik przenikania ciepła U ≤ 0,9W/m2K Izolacyjność akustyczna Ra2=min. 35dB	1.szkło bezpieczne o podwyższonej wytrzymałości 2.szkło przeciwsłoneczne pilkington suncool Przegroda szklana - system YAWAL FA50N ; Szklenie dwukomorowe Współczynnik przenikania ciepła U ≤ 0,9W/m2K Izolacyjność akustyczna Ra2=min. 35dB
SCHEMAT 1:10	PRZEKRÓJ PRZEZ SŁUP FASADOWY 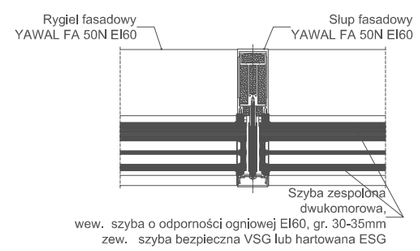	PRZEKRÓJ PRZEZ RYGIEL FASADOWY 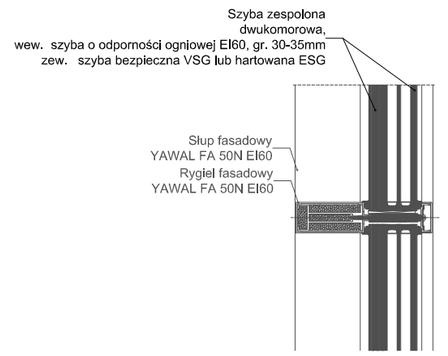	PRZEKRÓJ PRZEZ SŁUP FASADOWY 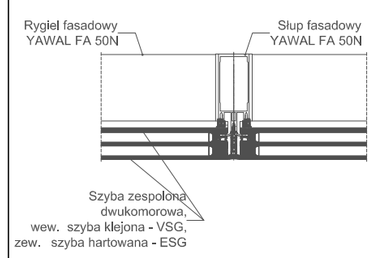	PRZEKRÓJ PRZEZ RYGIEL FASADOWY 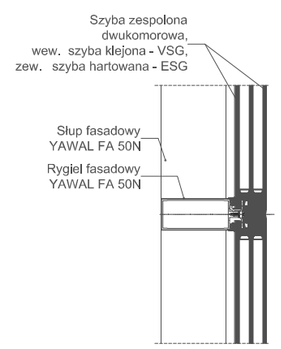

Uwaga:
BOCZNE KRAWĘDZIE SPOCZNIKÓW I BIEGÓW WYSZPACHLOWAĆ NA GŁADKO ZE WZGLĘDU NA WIDOCZNOŚĆ PRZEZ SZYBĘ ZEWNĘTRZNĄ.

ZESTAWIENIE FASAD SZKLANYCH ZEWNĘTRZNYCH

SOSAK & SOSAK
biuro architektoniczne
ul. Zodiakalna 2, 10-712 Olsztyn
tel. (89) 5240240, tel./fax (89) 5240202
sosak@o2.home.pl | www.sosakarchitekci.pl

nazwa projektu:	Rozbudowa i modernizacja Szpitala Ogólnego przy ul. Szpitalnej 5 w Wysokiem Mazowieckiem wraz z lądowiskiem dla śmigłowców LPR.
adres:	ul. Szpitalna 5, 18-200 Wysokie Mazowieckie
zamawiający:	Szpital Ogólny w Wysokiem Mazowieckiem, ul. Szpitalna 5, 18-200 Wysokie Mazowieckie
branża:	ARCHITEKTURA — STADIUM: PROJEKT WYKONAWCZY
temat:	ZESTAWIENIE FASAD SZKLANYCH ZEWNĘTRZNYCH — skala 1:100
projekt wykonał:	**mgr inż. arch. STANISŁAW SOSAK** upr. bud. Nr 152/77/ OL CZŁONEK IZBY ARCHITEKTÓW WM-0024 **mgr inż. arch. ANNA DĄBROWSKA - SOSAK** upr. bud. Nr 141/87/ OL CZŁONEK IZBY ARCHITEKTÓW WM-0025
projekt opracował:	mgr inż. arch. Agnieszka Żarejko mgr inż. arch. Karolina Czyż inż. arch. Stanisław Zygmunt Sosak
projekt sprawdził:	mgr inż. arch. JERZY BOROWIK upr. bud. Nr 722/58 z art. 361 CZŁONEK IZBY ARCHITEKTÓW WM-0146

17
nr rysunku

PRAWA AUTORSKIE ZASTRZEŻONE

CZERWIEC 2016